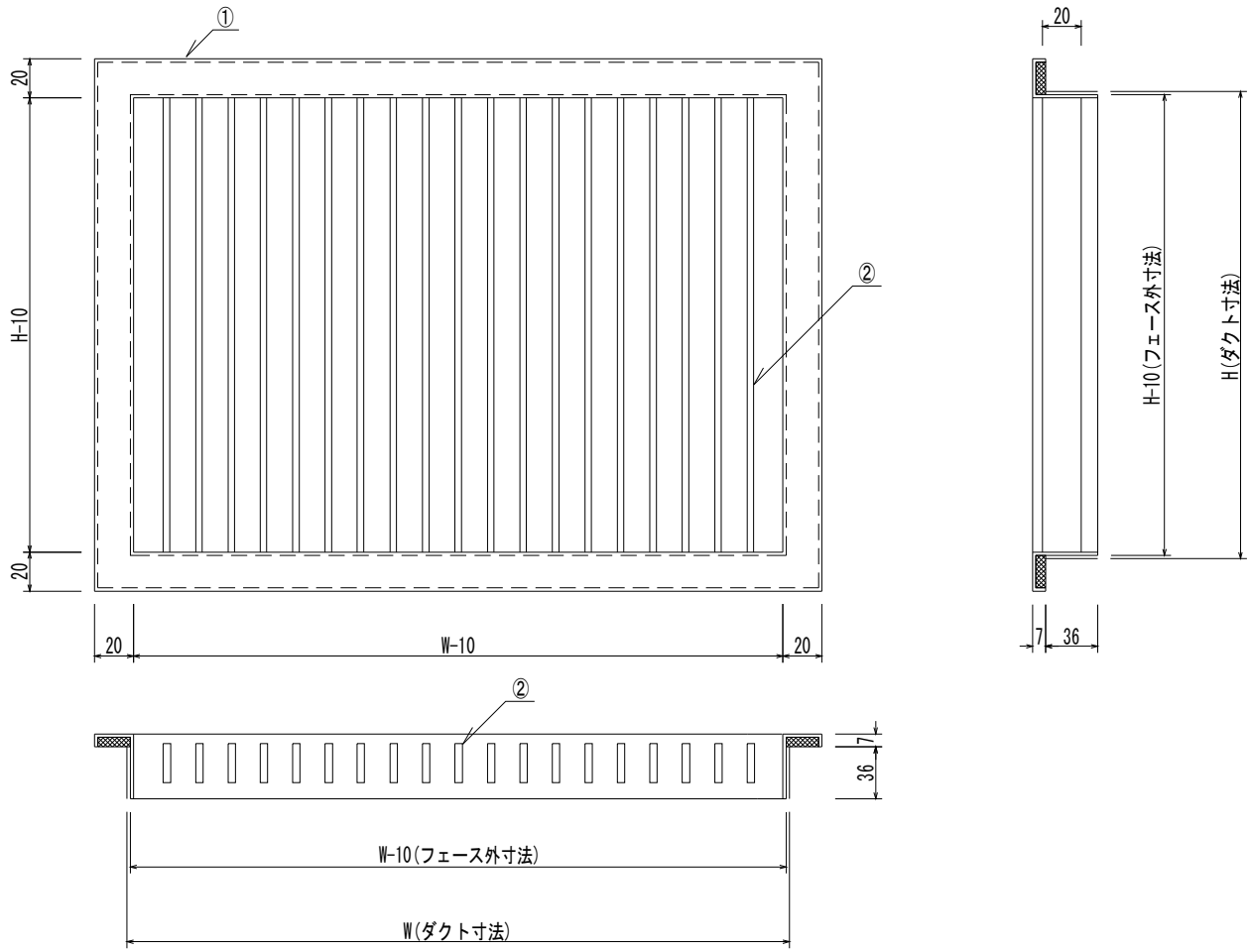

No.	W	H	個数	備　考	No.	品　名	材質	仕　上
1					①	フェース額縁	SUS304 t=1.0	HL
2					②	フェースブレイド	SUS304 t=0.5	HL
3								
4								
5								
6								

製品名	SUS GVフェース								
尺度	NON	承認	年 月 日	検図	細井 年 月 日	設計	伊藤 年 月 日	製図	北村 24年4月24日
静岡アスカ技研株式会社						図番	20064		