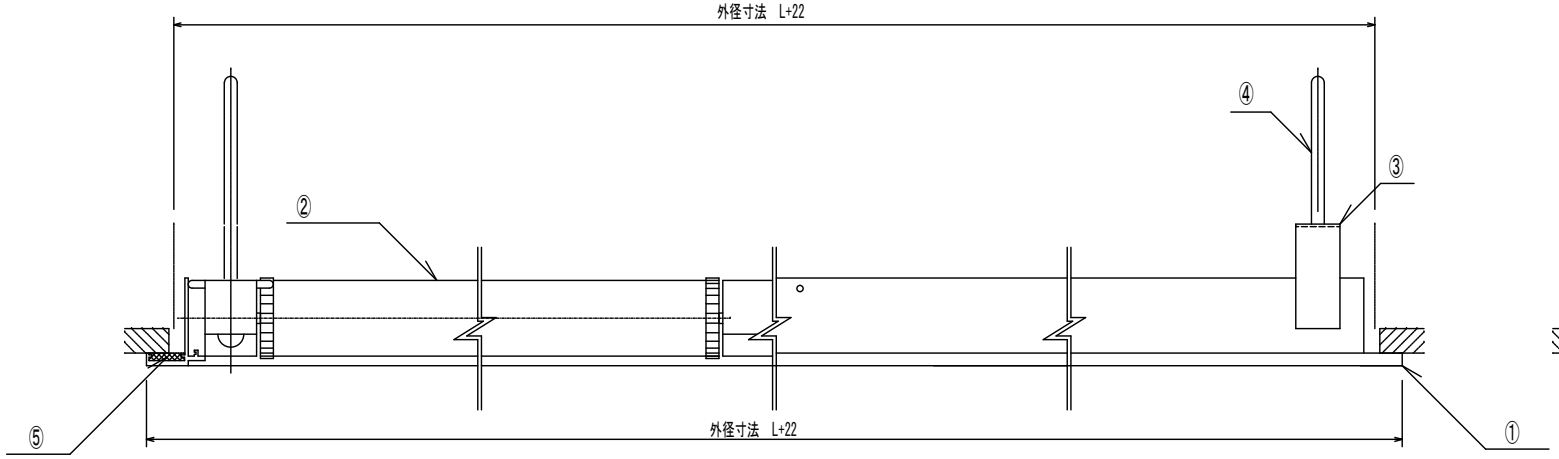

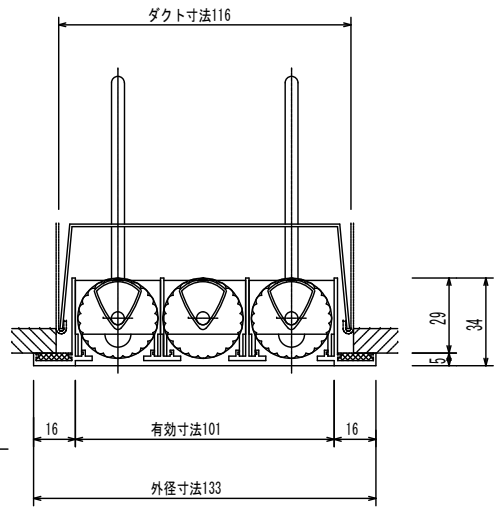

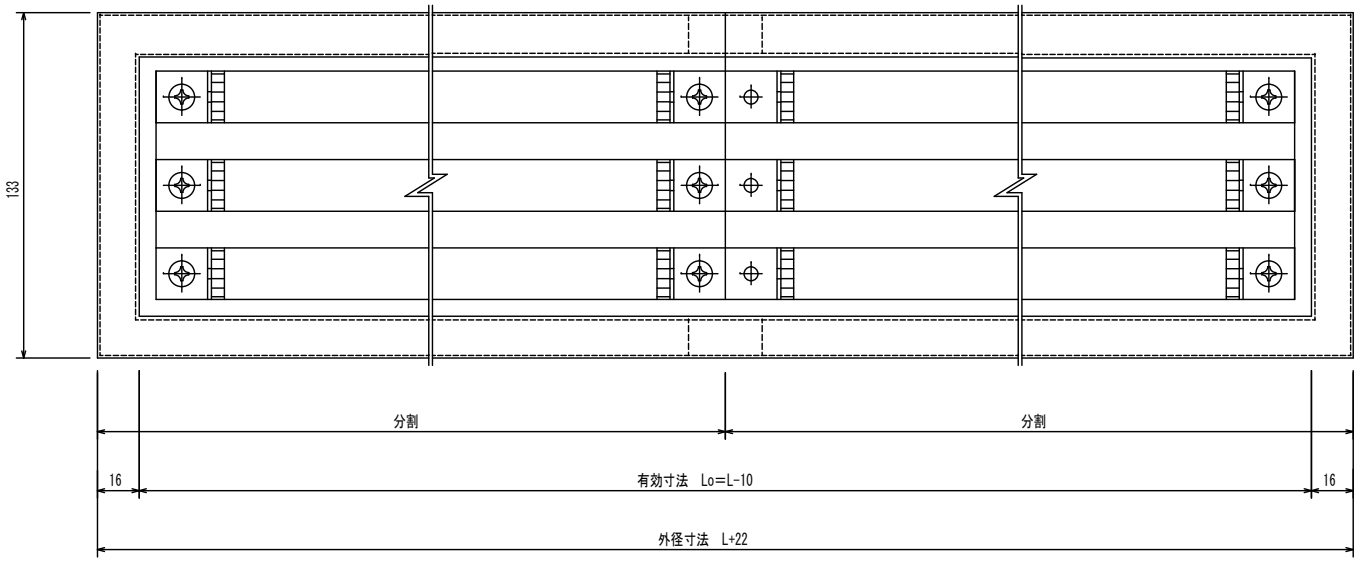

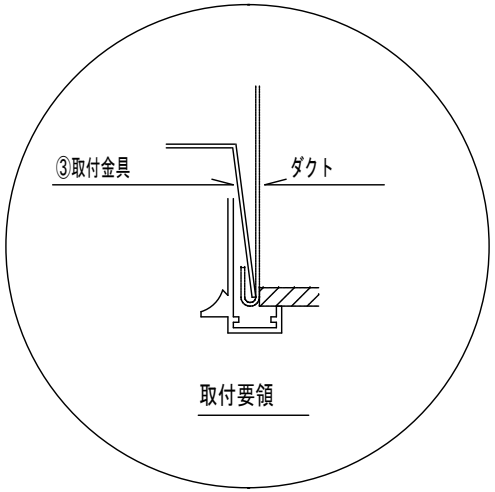

仕様

仕上げ：メラミン樹脂焼付塗装

最小寸法：Lo≧480

最大寸法：≦2000：一体型

2001≦Lo：分割型

NO.	L	Lo	個数	備 考	No.	品 名	材 質	備 考
1					①	ケーシング	アルミ形材 1.3t	JIS H 4100
2					②	羽根	アルミ形材 0.8t	JIS H 4100
3					③	取付金具	SECC t=1.0	JIS G 3144
4					④	取付ビス	M5×100L	
5					⑤	パッキン	スポンジパッキン	
6								

製品名	BL-T（ブリーズライン T型）								
尺度	NON	承認	年 月 日	検図	細井 年 月 日	設計	伊藤 年 月 日	製図	北村 2019/1/6
静岡アスカ技研株式会社								図番	20120263